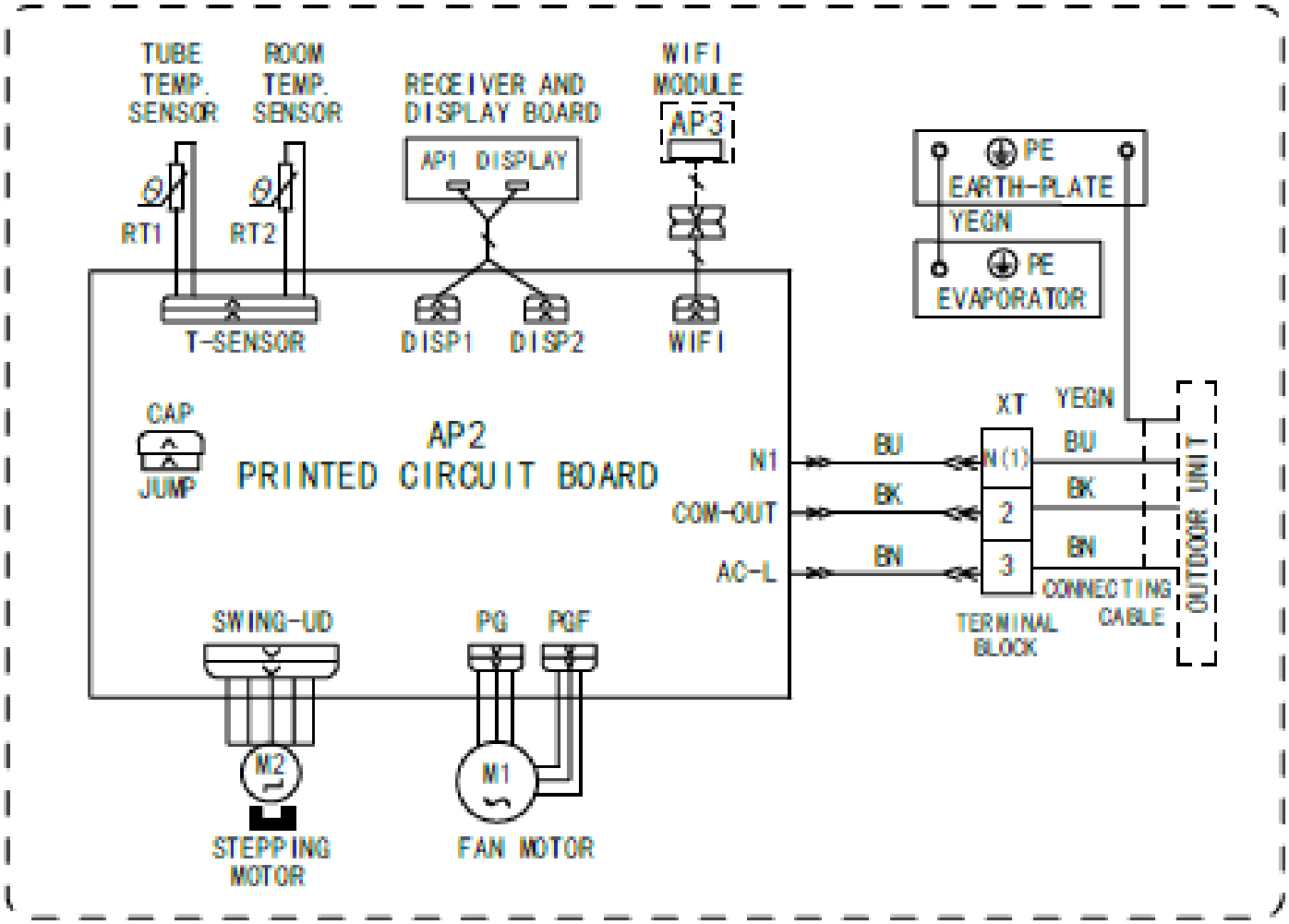

Model:		
AWI-32HRDC1E	ALPICAIR	
Wiring Diagram	2019-04-16	1

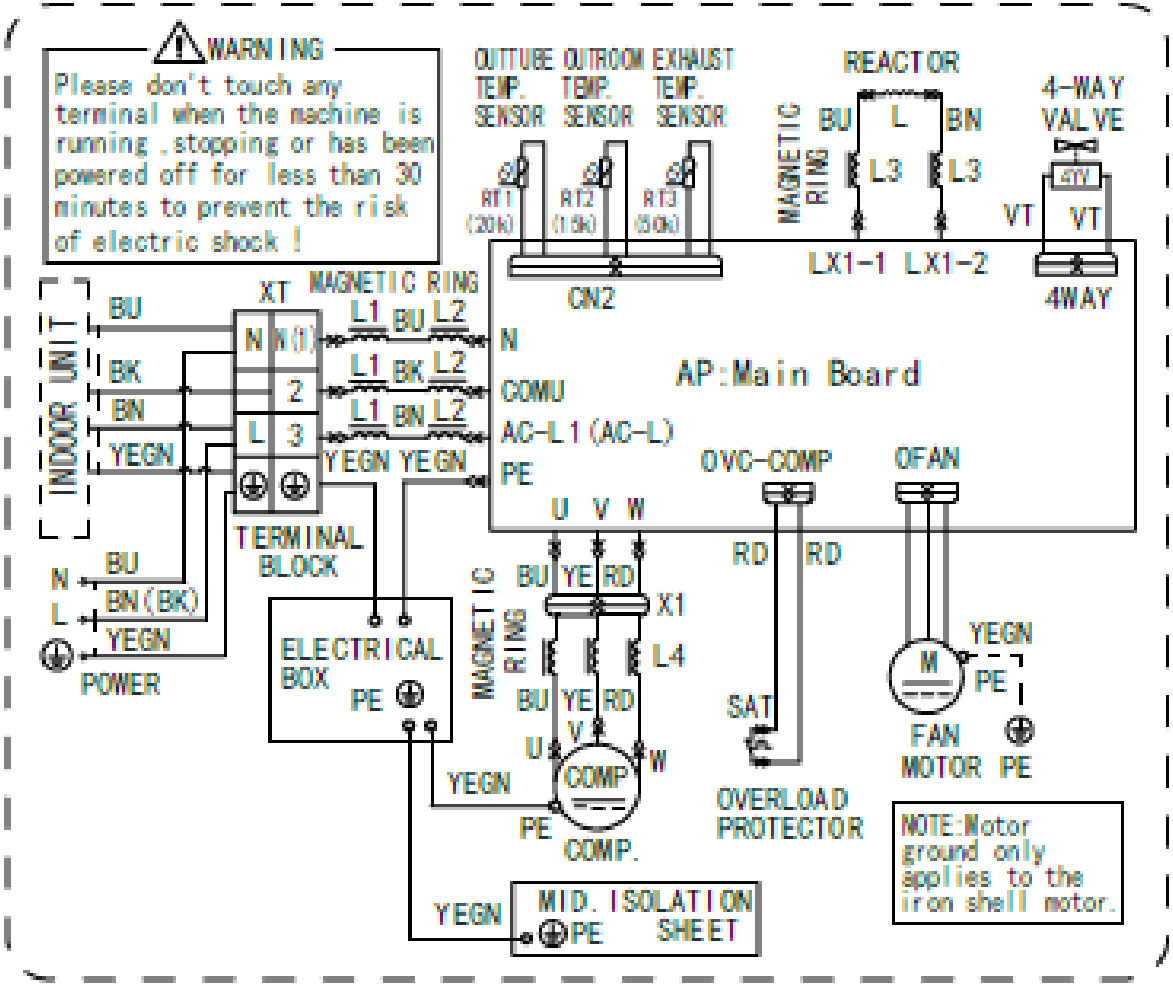

Model:		
AWO-32HRDC1E	ALPICAIR	
Wiring Diagram	2019-04-16	2